KI 68 L/1

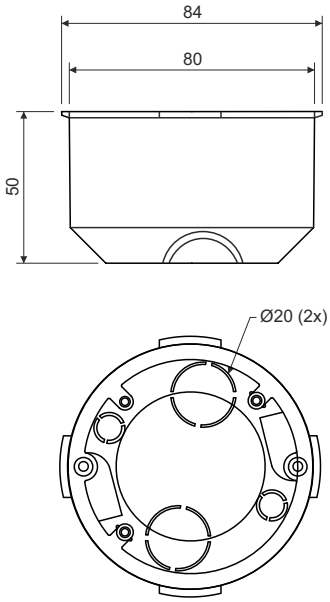

Описание товара:

предназначена для распределительной системы с напряжением 400 В и максимальным током 16 А

специальная дополнительная наружная стенка

коробка может быть установлена в материалы класса горючести A-C3 согласно ранее действующему стандарту ČSN 73 0862

крепежные винты снабжены тройной резьбой для быстрого монтажа

позволяет устанавливать двойные розетки

Материал: ПВХ (не содержит свинец)

Цвет: Желтый

Самозатухание: да, в течение 30 сек.

Диапазон температуры применения: -5 - +60 °C

Класс реакции на огонь: 850 °C

Класс воспламеняемости основного материала согласно ČSN 73 0862: A-C3

Вес: 85 гр

Стандарт: EN 60 670-1

Аксессуары:

крышка V 68

клеммник S-66

безвинтовые клеммники TYP015, TYP016, TYP017, TYP018

Вспомогательные инструменты:

коронка VPT 79

универсальный патрон VPTU

пружина P1